ติดตั้งวงกบเสมอ
หน้าขอบปูนโถงทางเดิน

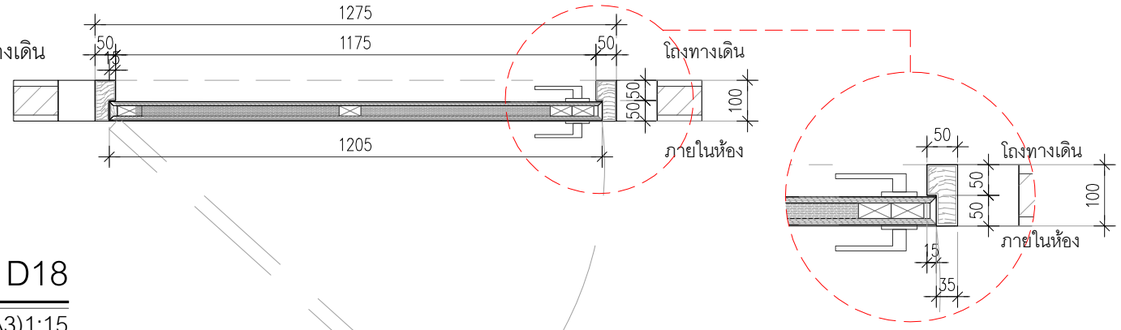

*** อย่างละ 29 บาน

แปลน D18

SCALE (A3)1:15

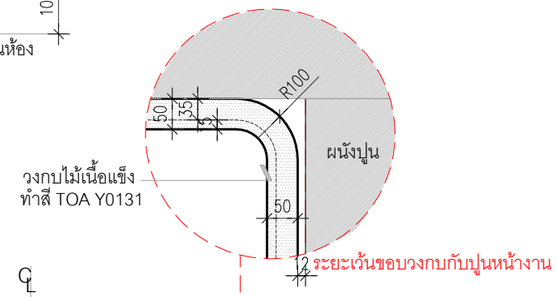

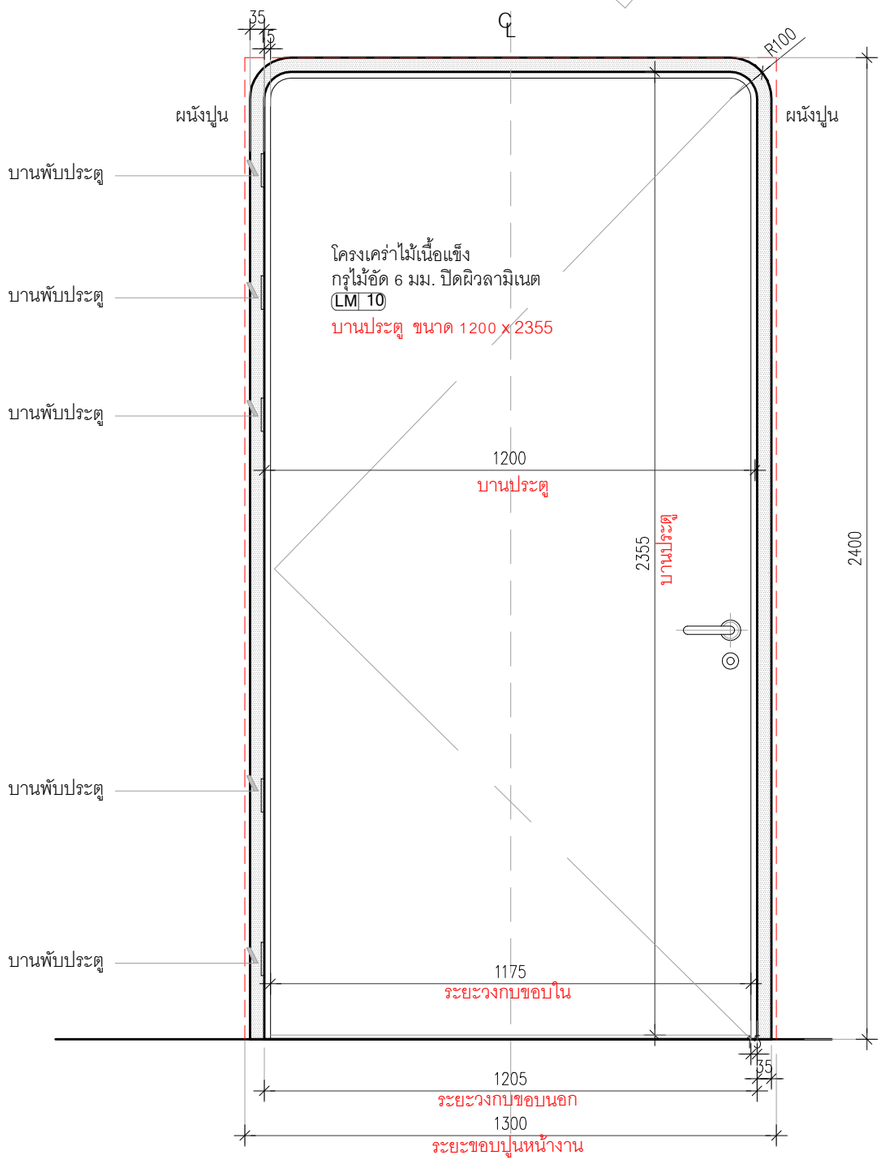

รูปด้าน มองจากภายในห้อง

SCALE (A3)1:15

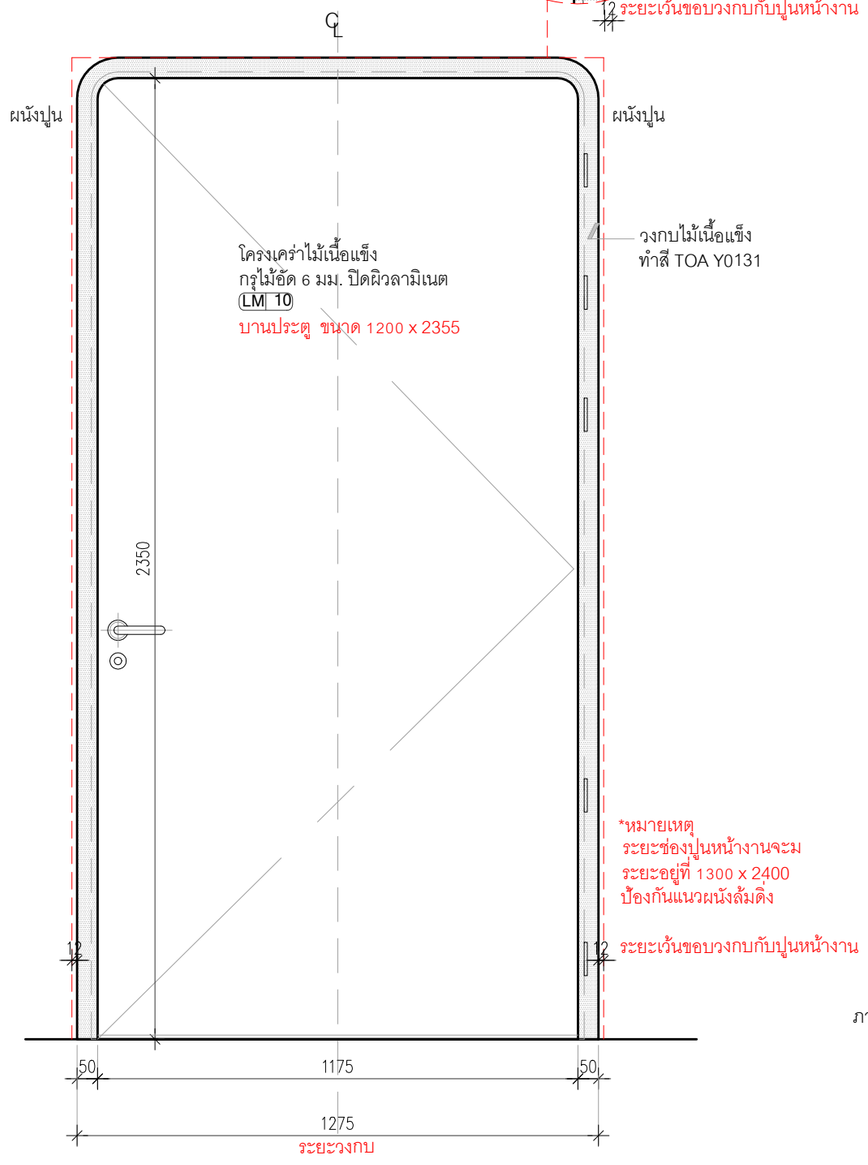

รูปด้าน มองจากโถงทางเดิน

SCALE (A3)1:15

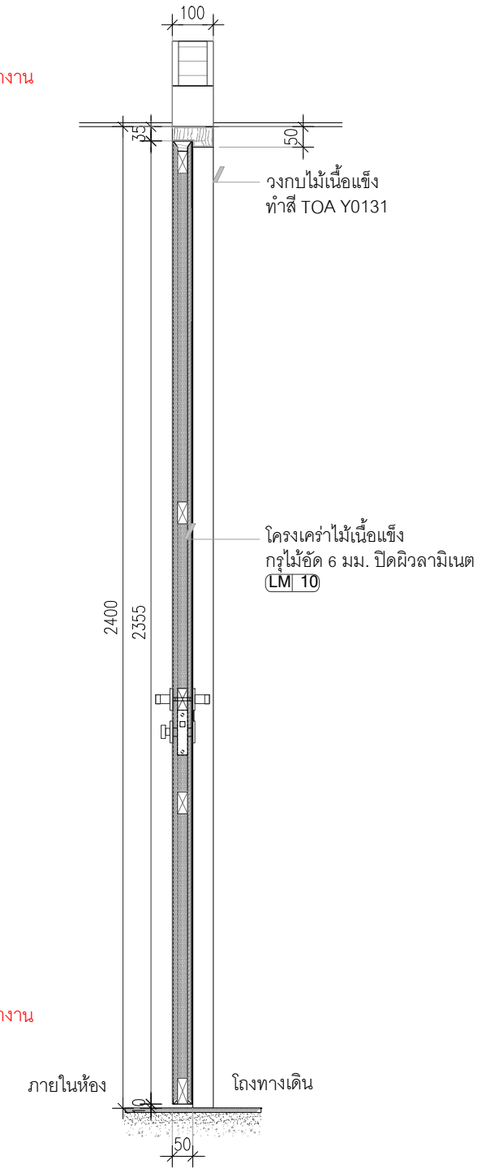

รูปตัด

SCALE (A3)1:15

PROJECT :
ศูนย์กุมารเวช
รพ.เอกชนเมืองกำแพง จ.กำแพงเพชร

LOCATION :
68 ถนนเลี่ยงเมือง ตำบลในเมือง อำเภอเมือง จ.กำแพงเพชร

OWNER :
บริษัท วีเจ.วิช จำกัด

Surapatana Architects Co.,Ltd.
101/48 M.CHOLLADA SOI.9A
BANGKRUY-SAINOI RD. T.SANOLOY
A.BANGBUATHONG NONTHABURI 11110
Tel. 02-9240486,Fax: 02-9242756
Mobile : 081-6197823
E-Mail : surapat_architect@yahoo.com

ARCHITECT :
อนนต์ สุรพัฒน์ สสถ.1538
101/48 ม.ชลลดา ซ.9A ถ.บางกรวย-ไทรน้อย
ต.โสนลอน อ.บางบัวทอง จ.นนทบุรี 11110

INTERIOR DESIGNER :

LANDSCAPE DESIGNER :

STRUCTURAL ENGINEER :
สมพงษ์ จิตรรัตนพงษ์ สย.3089
59/185 ถ.นิมิตใหม่ สามวาตะวันออก
คลองสามวา ก.ท.ม. 10510

MECHANICAL ENGINEER :
นงเยาว์ เรืองสว่าง ภก. 36961
6 ซอยรัตนาธิเบศร์ 17 แยก 5 ตำบลบางกระสอ
อำเภอเมืองนนทบุรี จังหวัดนนทบุรี 11000

ELECTRICAL ENGINEER :
สมยศ โอสูงเนิน วฟก. 871
โสภิษฐา พิบูลย์ไพโรจน์ ภฟก. 50716
วรวุฒิ การผดี ภฟก. 61946
6 ซอยรัตนาธิเบศร์ 17 แยก 5 ตำบลบางกระสอ
อำเภอเมืองนนทบุรี จังหวัดนนทบุรี 11000

SANITARY ENGINEER :
จินดารัตน์ จันทร ภส. 3295
6 ซอยรัตนาธิเบศร์ 17 แยก 5 ตำบลบางกระสอ
อำเภอเมืองนนทบุรี จังหวัดนนทบุรี 11000

REVISION	DESCRIPTION	DATE
REV.03	ปรับแก้ไข	23/12/65

DRAWING TITLE :
แบบขยายประตู D18

PROJECT NO.

DRAW BY K.Panuwes

APPROVED DATE:

FILE NAME

DRAWING NO. ID-518

CHECK

TOTAL

NOTE: DO NOT SCALE DRAWINGS; ALL MEASUREMENTS MUST BE CHECKED AT THE SITE BY THE CONTRACTOR.

*** อย่างละ 29 บาน

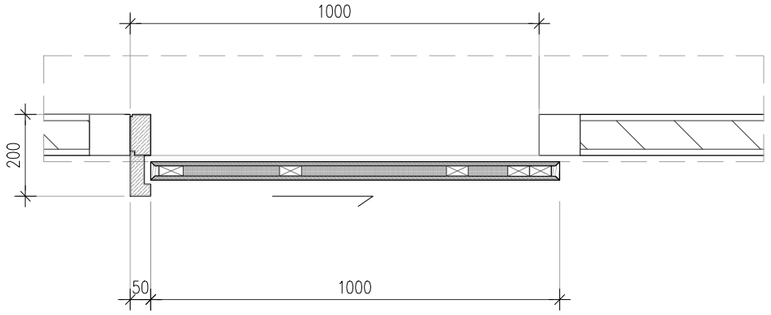

แปลน D22

SCALE (A3)1:15

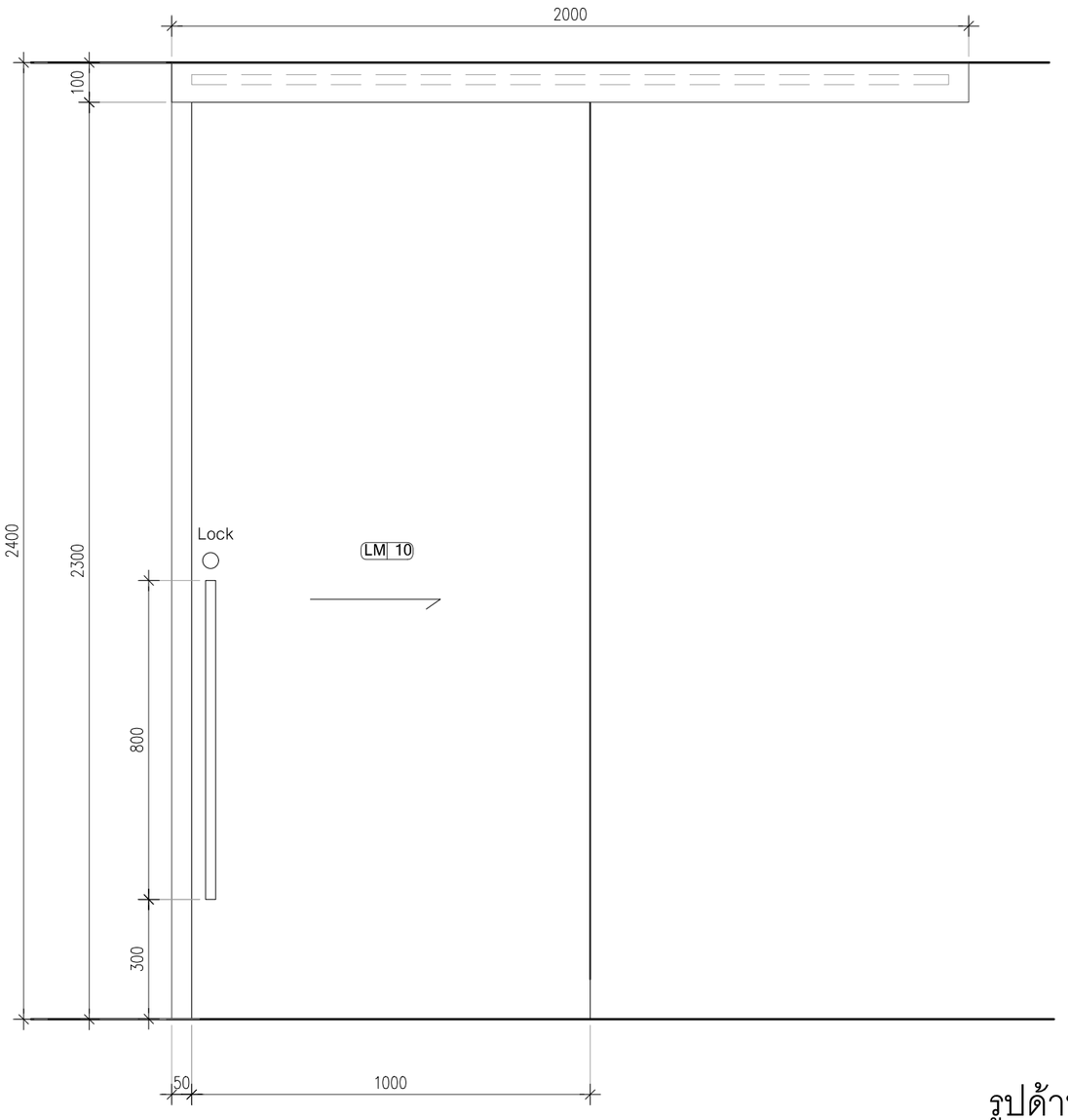

รูปด้าน

SCALE (A3)1:15

รูปตัด

SCALE (A3)1:15

PROJECT :
ศูนย์กุมารเวช
รพ.เอกชนเมืองกำแพง จ.กำแพงเพชร

LOCATION :
68 ถนนเลิงเมือง ตำบลในเมือง อำเภอเมือง จ.กำแพงเพชร

OWNER :
บริษัท วีเจ.ริช จำกัด

Surapatana Architects Co.,Ltd.
101/48 M.CHOLLADA SOI.9A
BANGKRUY-SAINOI RD. T.SANOLOY
A.BANGBUATHONG NONTHABURI 11110
Tel. 02-9240486,Fax: 02-9242756
Mobile : 081-6197823
E-Mail : surapat_architect@yahoo.com

ARCHITECT :
อนนต์ สุรพัฒน์ สสอ.1538
101/48 ม.ชลลดา ซ.9A ถ.บางกรวย-ไทรน้อย
ต.โสนลอน อ.บางบัวทอง จ.นนทบุรี 11110

INTERIOR DESIGNER :

LANDSCAPE DESIGNER :

STRUCTURAL ENGINEER :
สมพงษ์ จิตรรัตนพงษ์ สย.3089
59/185 ถ.นิมิตใหม่ สามวาตะวันออก
คลองสามวา ก.ท.ม. 10510

MECHANICAL ENGINEER :
นงเยาว์ เรืองสว่าง ภก. 36961
6 ซอยรัตนาธิเบศร์ 17 แยก 5 ตำบลบางกระสอ
อำเภอเมืองนนทบุรี จังหวัดนนทบุรี 11000

ELECTRICAL ENGINEER :
สมยศ โอฐสูเนิน วฟก. 871
โสภิษฐา พิบูลย์ไพโรจน์ ภฟก. 50716
วรวุฒิ การผดี ภฟก. 61946
6 ซอยรัตนาธิเบศร์ 17 แยก 5 ตำบลบางกระสอ
อำเภอเมืองนนทบุรี จังหวัดนนทบุรี 11000

SANITARY ENGINEER :
จินดารัตน์ จันทร ภส. 3295
6 ซอยรัตนาธิเบศร์ 17 แยก 5 ตำบลบางกระสอ
อำเภอเมืองนนทบุรี จังหวัดนนทบุรี 11000

REVISION	DESCRIPTION	DATE
REV.03	ปรับแก้ไข	23/12/65

DRAWING TITLE :
แบบขยายประตู D22

PROJECT NO.

DRAW BY K.Panuwes

APPROVED DATE:

FILE NAME

DRAWING NO. ID-522

CHECK

TOTAL

NOTE: DO NOT SCALE DRAWINGS; ALL MEASUREMENTS MUST BE CHECKED AT THE SITE BY THE CONTRACTOR.